■ 品名・特長

● HFS-1C-054(D)(W)

- 4：高温仕様
- D：ダイオード付き
- W：静電シールド2本タイプ

● 使用温度範囲：-55℃～+140℃(D付きは-55℃～+85℃)
● 低浮遊容量、小型PCBタイプです

■ 性　能

仕　様	項　目	規　格
接点仕様	接点構成	1c(トランスファー)
	接点定格	3W
	最大開閉電圧	DC.30V
	最大開閉電流	0.1A
	最大通電電流	0.5A
	接触抵抗	150mΩ MAX.(初期値)
電気的仕様	耐電圧	接点間、各導体間 DC.200V (1分間)
	絶縁抵抗	接点間、接点ーガード間 1×10^{10}Ω MIN.(DC.100V)
	静電容量	接点間 1.5pF MAX.(G端子アース接地)
		接点ーガード間 4.0pF MAX.
	熱起電力	40μV TYP.
	動作時間	バウンス時間含む　1.0msec MAX.(定格電圧印加時)
	復旧時間	〃　1.5msec MAX.(定格電圧印加時)
機械的仕様	振動	20G(0～2kHz,1.5mm)
	衝撃	30G(11msec,半波正弦波)
環境	使用周囲温度	-55℃～+140℃(D付きは-55℃～+85℃)
寿命	機械的	5×10^{7}回 MIN.
	電気的	DC.5V-5mA　5×10^{7}回 MIN.(抵抗負荷)
		寿命データは、別途お問い合わせ下さい。

■ コイル仕様

品　名	定格電圧 DC±10%[V]	コイル抵抗 ±10%[Ω]at20℃	定格電流 [mA]	感動電圧 MAX.[V]at20℃
HFS-1C-054(D,W)	5	100	50.0	2.7

■ 外形寸法図・結線図(単位：mm)

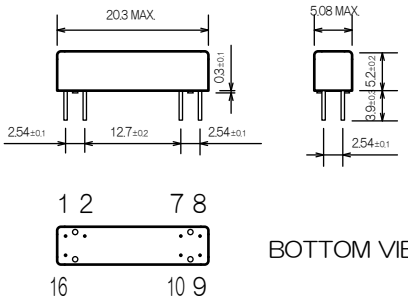

(7pinはW付き製品のみ)

BOTTOM VIEW

重量 約1.5gr.

TOP VIEW

HFS-1C-054

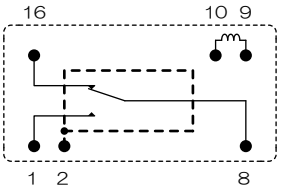

HFS-1C-054D

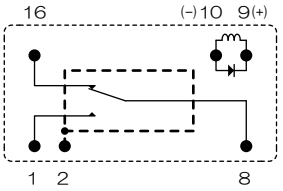
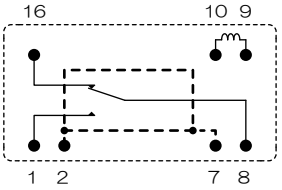
HFS-1C-054W