小型３メークPC板タイプ
（３メーク・リードリレー）

■　品目構成・特長

● HFSS-3A-12WAI

- 高さ11mm
- 超小型３接点タイプ
- 実装面積　省スペース化対応

■　性能

仕様	項目	規格
接点仕様	接点構成	3a(メーク)
	接点定格	30W
	最大開閉電圧	DC200V
	最大開閉電流	0.5A
	最大通電電流	1.0A
	接触抵抗	150mΩ以下(初期値)
電気的仕様	耐電圧	接点間　DC200V(1分間)　接点-導体間　DC200V(1分間)
	絶縁抵抗	1×10^{11}Ω MIN. (DC100V・常温・常湿)
	静電容量	接点間　0.5pF MAX.(G端子アース接地)
	熱起電力	40μV TYP.
	動作時間	バウンス時間含む　0.5msec MAX.(定格電圧印加時)
	復帰時間	0.2msec MAX.(定格電圧印加時)
機械的仕様	振動	20G (0～2kHz，1.5mm)
	衝撃	30G (11msec，半波正弦波)
環境	使用周囲温度	-10～+60℃
寿命	機械的	1.5×10^{9}回 MIN.
	電気的	-

■　コイル仕様

品名	定格電圧 DC.±10%(V)	コイル抵抗 ±10%(Ω)at20℃	定格電流 (mA)	感動電圧 MAX.(V)at20℃
HFSS-3A-12WAI	12	400	30.0	9.0

■　外形寸法・結線図（単位mm）

外形寸法

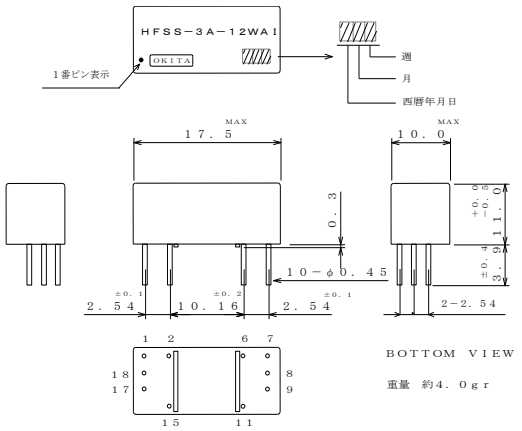
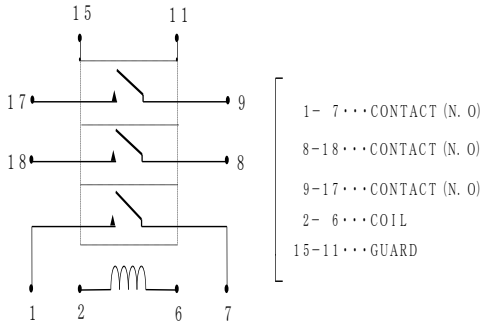
結線図