■ 品名・特長

● HFS-1A-054(D)

高温仕様　D：ダイオード付き

● 使用温度範囲：-55℃～+140℃(D付きは-55℃～+85℃)
● 低浮遊容量、小型PCBタイプです

■ 性　能

仕　様	項　目	規　格
接点仕様	接点構成	1a(メーク)
	接点定格	10W
	最大開閉電圧	DC.100V
	最大開閉電流	0.5A
	最大通電電流	1.0A
	接触抵抗	150mΩ以下(初期値)
電気的仕様	耐電圧	接点間 DC.200V、接点除く導体間 DC.200V (1分間)
	絶縁抵抗	1×10^{10}Ω MIN.(DC.100V)
	静電容量	接点間 0.1pF MAX.(G端子アース接地)、接点ーガード間2pF MAX.
	熱起電力	40μV TYP.
	動作時間	バウンス時間含む　0.5msec MAX.(定格電圧印加時)
	復旧時間	0.2msec MAX.(定格電圧印加時)
機械的仕様	振動	20G(0～2kHz,1.5mm)
	衝撃	30G(11msec,半波正弦波)
環境	使用周囲温度	-55℃～+140℃(D付きは-55℃～+85℃)
寿命	機械的	3×10^{8}回 MIN.
	電気的	DC.10mV-10μA　1×10^{8}回 MIN.(抵抗負荷)
		寿命データは、別途お問い合わせ下さい

■ コイル仕様

品　名	定格電圧 DC±10%[V]	コイル抵抗 ±10%[Ω]at20℃	定格電流 [mA]	感動電圧 MAX.[V]at20℃
HFS-1A-054(D)	5	160	31.3	3.0

■ 外形寸法図・結線図(単位：mm)

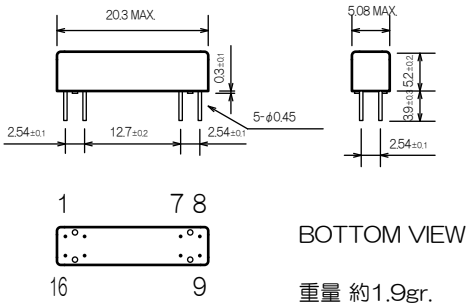

BOTTOM VIEW
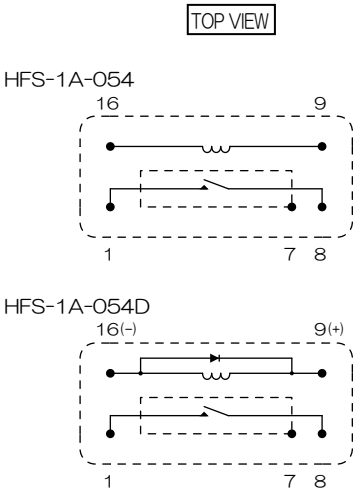
重量 約1.9gr.